LABORATORY WEIGHING SOLUTION™

CD-300 series

REMOTE DISPLAY

CD-300는 각도가 조절되는 디스플레이를 가지고 있습니다.
이를 통해 고객의 편의성을 추구합니다.
또, 선명한 LCD를 지니어 측정한 데이터를 더 명확하게 볼수 있습니다.
별도의 전원없이 제품과 연결해서 사용할수 있는 경제성 또한 가지고 있습니다.

- 각도, 거리가 조절되는 디스플레이
- 선명한 LCD
- 다양한 CAS 제품과 연동해 사용

각도,거리가 조절되는 디스플레이

선명한 LCD

다양한 제품과 연결 가능

QR코드를 스캔하시면 더 많은 제품을 보실 수 있습니다.

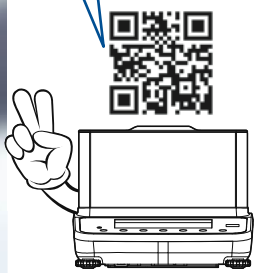

각도,거리가 조절되는 디스플레이

선명한 LCD

다양한 제품과 연결 가능

CAS
www.cas.co.kr

TOTAL WEIGHING SOLUTION™

CD-300

REMOTE DISPLAY

제품특징

- 각도, 거리가 조절되는 디스플레이
- 선명한 LCD(앰버칼라 LCD 백라이트 사용)
- 다양한 CAS 제품과 연동해 사용

각도, 거리가 조절되는 디스플레이

디스플레이부분을 자유자재로 꺾어 다양한 부분에서 테스트 결과를 확인해 볼수 있으며, 거리를 조절해서 제품의 결과를 알수 있습니다.

선명한 LCD

앰버칼라 LCD를 사용하여 선명한 해상도로 데이터를 확인할 수 있습니다.

다양한 CAS 제품과 연동해 사용

CAS의 XE, XB 밸런스, 인디게이터와 연구소, 산업현장등 다양한 현장에서 연동해 사용할수 있습니다.

제품사양

Model	CD-300
통신방식	RS-232C
전원	RS232로 전원공급, 5V
디스플레이	LCD(백라이트 포함)
	무게단위 포함, 7digit, mg표시
프로토콜	CAS 22바이트 프로토콜
통신케이블	길이: 1.2m(제품에 붙어있는 형태)
제품크기(mm)	141(W) x 66(D) x 90(H)
제품무게(kg)	0.25
제품무게(kg)	XB와 연결시에는 젠더 필요

제품크기

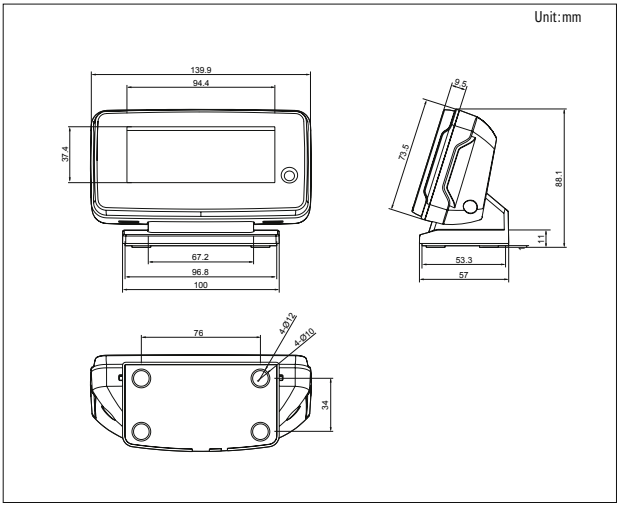

지사 인천 | 032 434 0281 대구 | 053 356 7111

지방지점 대전 | 042 672 1016 광주 | 062 363 0262 전주 | 063 211 4661
마산 | 055 255 4371 대구 | 053 356 7111 울산 | 052 267 3626
부산 | 051 313 3626

영업소 구로 | 02 6679 5567 마장 | 02 2281 8454 수원 | 031 8015 4295
여수 | 061 691 0262 천안 | 041 621 1015 구미 | 054 476 6353

서울사무소
서울시 강동구 양재대로 1315(성내동) 우편번호:134-846
TEL_ 02 2225 3500 FAX_ 02 475 4668/9
www.cas.co.kr