WE WEIGH THE WORLD

www.globalcas.com

Balanza Simple

SERIE **SW**

SW-1W *SW-1S*

Balanza Simple

Diseño compacto y fácil de usar, adecuado para entornos multipropósito donde se necesitan balanzas ligeras y portátiles.

SW-1WR

SW-1C

SW-1LR

ID-P

CAS

SW-1W / SW-1WR

Balanza a Prueba de Humedad

◀ SW-1W

◀ SW-1WR

ESPECIFICACIONES

Modelo	SW-1W / 1WR				
Capacidad Máxima (kg)	1/2	2.5/5	4/10	10/20	15/30
Legibilidad (g)	0.5/1	1/2	2/5	5/10	5/10
Tara Máxima (kg)	-0.9995	-2.499	-3.998	-9.995	-14.995
Resolución Interna	1/60,000				
Resolución Externa	1/2,000 ~ 1/3,000 (Intervalo Dual)				
Dígitos en Pantalla	5 Dígitos (SW-1W), 6 Dígitos (SW-1WR)				
Tipo de Pantalla	LCD (SW-1W), LED (SW-1WR)				
Temperatura de Operación	-10°C ~ 40°C				
Alimentación	SW-1W: Batería Seca (6 x tipo D), Adaptador 9V DC SW-1WR: Batería Recargable, Adaptador 12V DC				
Vida Útil de la Batería	Aprox. 400hrs o 800hrs (Batería Alkalina) Aprox. 30hrs (SW-1WR)				
Tamaño de Bandeja (mm)	247(Ancho) x 195(Profundo)				
Dimensiones (mm)	278(Ancho) x 317(Profundo) x 141(Alto)				
Peso de Producto (kg)	3.7				

CARACTERÍSTICAS

Resolución de intervalo dual 1/2,000~1/3,000 para una mayor precisión

El SW-1W/1WR adopta la tecnología de intervalo dual, lo que permite un cambio automático del intervalo del SW-1W/1WR para una lectura aún más precisa.

Balanza digital a prueba de polvo y agua (Nivel IP66)

El SW-1W/1WR está protegido contra agua, polvo y otros agentes externos.

Funcionamiento con batería recargable (solo SW-1WR)

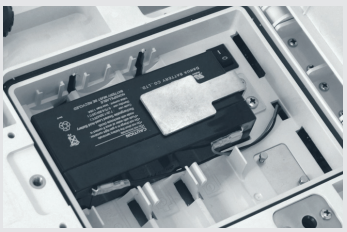

El SW-1WR se puede utilizar durante hasta 30 horas después de cargar la batería.

Pantalla LED clara y altamente legible (solo SW-1WR)

La serie SW-1WR tiene una pantalla LED de 19 mm y utiliza 6 dígitos altamente legibles.

DIMENSIONES

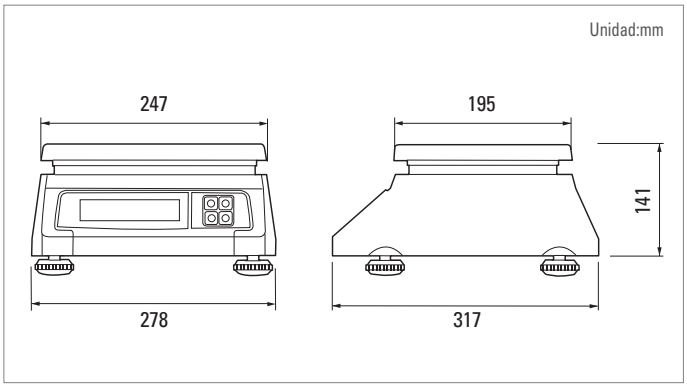

OPCIONES

- Pantalla Trasera (Pantalla Dual)
- Adaptador 9V DC (solo SW-1W)
- Adaptador 12V DC (solo SW-1WR)

▼ Pantalla Trasera

▼ El adaptador puede variar según el país

SW-1S / SW-1C

Balanza de Conteo

◀ SW-1S

◀ SW-1C

ESPECIFICACIONES

Modelo	SW-1S / 1C				
Capacidad Máxima (kg)	1/2	2.5/5	4/10	10/20	15/30
Legibilidad (g)	0.5/1	1/2	2/5	5/10	5/10
Tara Máxima (kg)	-0.9995	-2.499	-3.998	-9.995	-14.995
Resolución Interna	1/60,000				
Resolución Externa	1/2,000 ~ 1/3,000 (Intervalo Dual)				
Dígitos en Pantalla	5 Dígitos				
Tipo de Pantalla	LCD				
Temperatura de Operación	-10°C ~ 40°C				
Alimentación	Batería Seca (6 x Tipo D), Adaptador 9V DC Batería Recargable				
Vida Útil de Batería	Aprox. 400hrs or 800hrs (Batería Alkalina)				
Tamaño de Bandeja (mm)	230(W) x 190(D)				
Dimensiones (mm)	260(W) x 287(D) x 137(H)				
Peso de Producto (kg)	2.8				

CARACTERÍSTICAS

Resolución de intervalo dual 1/2,000~1/3,000 para una mayor precisión

El SW-1S/1C adopta la tecnología de intervalo dual, lo que permite un cambio automático del intervalo del SW-1S/1C para una lectura aún más precisa.

Función de conteo precisa (solo SW-1C)

El SW-1C cuenta con una función de conteo simple y límites para la gestión de productos de calidad. Es ideal para su uso en manufactura, tiendas de repuestos, ferreterías, etc.

Se puede usar en cualquier lugar con alimentación de batería

La serie SW funciona con un adaptador de corriente alterna o con pilas alcalinas. Su diseño compacto es ideal para usar en cualquier lugar.

Pantalla LCD clara y altamente legible (solo SW-1WR)

La serie SW-1 tiene una pantalla LCD de 25 mm y utiliza 6 dígitos altamente legibles.

DIMENSIONES

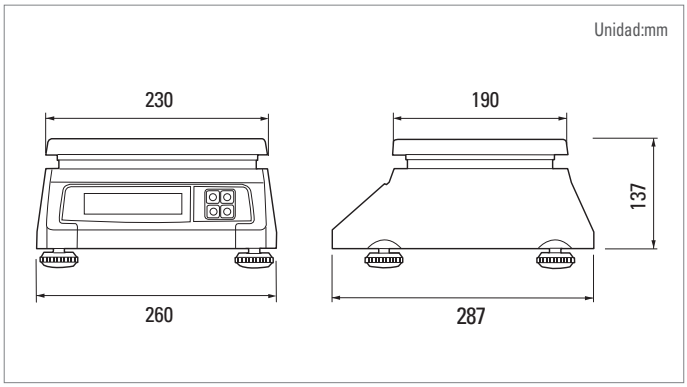

OPCIONES

◀ Bandeja Para Pescado

▼ Bandeja de Acero Inoxidable

- Pantalla Trasera (Pantalla Dual)
- Adaptador AC (9V/300mA)
- Bandeja de Acero Inoxidable / Bandeja Para Pescado
- Cubierta de Protección Contra el Polvo

SW-LR / ID-P

Balanza Multiusos

ESPECIFICACIONES

Modelo	SW-LR / ID-P				
Capacidad Máxima (kg)	1/2	2.5/5	4/10	10/20	15/30
Legibilidad (g)	0.5/1	1/2	2/5	5/10	5/10
Tara Máxima (kg)	-0.9995	-2.499	-3.998	-9.995	-14.995
Resolución Interna	1/60,000				
Resolución Externa	1/2,000 ~ 1/3,000 (Intervalo Dual)				
Dígitos en Pantalla	6 Dígitos				
Tipo de Pantalla	LED				
Temperatura de Operación	-10°C ~ 40°C				
Alimentación	Adaptador 12V DC, Batería Recargable				
Vida Útil de Batería	SW-LR : 10 / ID-P : 30 horas después de recargar la batería				
Tamaño de Bandeja (mm)	SW-LR : 230(Ancho) x 190(Profundo) ID-P : 293(Ancho) x 218(Profundo)				
Dimensiones (mm)	SW-LR : 260(Ancho)x287(Profundo)x137(Alto) ID-P :320(Ancho)x361(Profundo)x444(Alto)				
Peso de Producto (kg)	SW-LR : 2.8kg ID-P : 5.5kg				

SW-LR

CARACTERÍSTICAS

- Funciona con batería recargable
- Diseño compacto y fácil de usar
- Plataforma grande y pantalla LED clara
- Legal para comercio

OPCIONES

- Adaptador AC (9V / 850mA)

DIMENSIONES

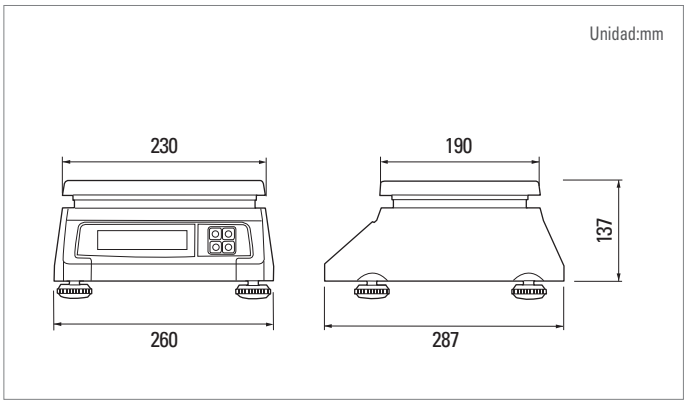

ID-P

CARACTERÍSTICAS

- Opción de operación con batería recargable
- Alta legibilidad con pantalla de poste
- Diseño inteligente para diversos usos
- Fácil operación con cuatro teclas principales
- Funciones de límite y conteo
- Funciones de apagado automático y de modo de suspensión
- Función de sonido de bip activado/desactivado

OPCIONES

- Adaptador AC (9V / 850mA)

DIMENSIONES

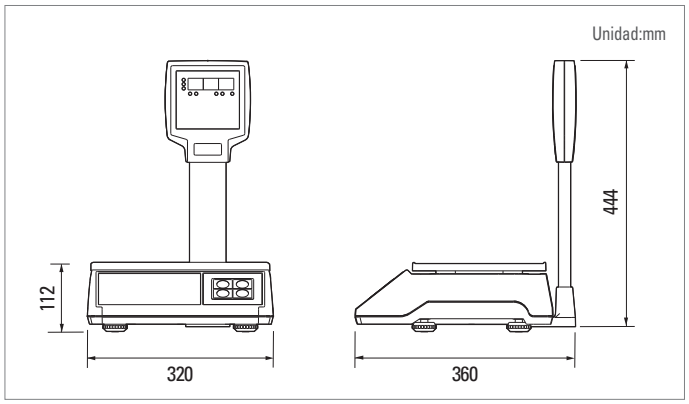

Ver. 1.0_71604202

CAS Global Homepage

CAS Co., Ltd
Headquaters : 262, Geurugogae-ro, Gwangjeok-myeon, Yangju-si, Gyeonggi-do, Korea
Seoul Office : CAS Building, 1315, Yangjae-daero, Gangdong-gu, Seoul, Korea
TEL : 82 2 2225 3500 FAX : 82 2 475 4668
www.globalcas.com

* Specifications are subject to change without notice improvement.