WE WEIGH THE WORLD

www.cas.co.kr

Micro Weighing Scale

MWII PLUS

고분해 미량저울 MWII PLUS

MWII PLUS는 국내 형식승인을 취득한 1/30,000 분해도의 뛰어난 계량 성능을 보유한 고분해 미량 저울입니다. 외장형 티켓 및 라벨 프린터와 연동하여 데이터 활용에 최적화 된 솔루션을 구현해 드립니다.

1/30,000 뛰어난 계량성능

계수 기능 탑재

퍼센트 모드 지원

외장형 프린터 연동 가능

CAS

MWII PLUS

정확한 계량이 필요한
다양한 **상거래 현장** 사용

정밀한 분해능으로
각종 귀금속 계량

MWII PLUS-3000

라벨 프린터 DLP-50
(선택사양)

티켓 프린터 DEP-50
(선택사양)

고분해 미량 저울 1/30,000 형식승인 획득

국내 비자동 저울 기술 기준
(4.13.7항)을 만족하여 보조/확장
지시장치 없이 동일한 e, d 값을
보유하여 상거래용으로
사용 가능합니다.

형 식 승 인 서

한국기계전기전자시험연구원장

화이트 백라이트 탑재

선명한 LCD 디스플레이에 화이트 백라이트를
사용하여 어두운 환경 또한 사용하기 좋습니다.

정밀한 계량이 필요한 **연구/실험실** 사용

학교 기관 및 실험실 계량
테스트 및 품질 보증 연구 계량

MWII PLUS-300

라벨 프린터 DLP-50
(선택사양)

티켓 프린터 DEP-50
(선택사양)

법정 계량 단위 지원 (g, ct)

그램(g), 캐럿(ct) 단위 계량 모드를 지원하여
다양한 환경에서 사용하기 좋습니다.

▲ 그램(g) 단위 계량 모드

캐럿(ct) 단위 계량 모드 ▼

외장형 티켓 및 라벨 프린터 연동

외장형 티켓 및 라벨 프린터와 호환이 가능해 계량 값,
날짜, 시간 인쇄가 가능합니다.

MWII PLUS

Micro Weighing Scale

▶ 제품특징

- 1/30,000 뛰어난 계량 성능
- 다양한 계량모드 지원
- 계수 기능 탑재
- 퍼센트 모드
- 자동 전원 OFF, 백라이트 자동 ON/OFF
- 배터리 상태 표시 기능
- 계량 값, 날짜, 시간 인쇄 기능
- 외장형 티켓 및 라벨 프린터 연동

▶ 선택사양

- 건전지 [AA 사이즈 x 6개 (1.5V)]
- 티켓 프린터 DEP-50
- 라벨 프린터 DLP-50

▶ 사용환경

- 각종 귀금속 계량
- 테스트 및 품질 보증 연구 계량
- 학교 기관 및 실험실 계량
- 소량의 파우더 계량

▶ 제품사양

모델명	MWII PLUS		
최대 용량	300g	600g	3,000g
e=d (g)	0.01g	0.02g	0.1g
분해도	1/30,000		
디스플레이	LCD (화이트 백라이트)		
표시부	6자리 (중량)		
사용 온도 범위	5 ~ 35°C 온도		
전원	DC아답터 / 건전지 (AA사이즈 6개) 사용시간 : 약 31시간 (알카라인 사용 시)		
짐판 크기 (W) x (D)	Ø130 mm	162 x 145mm	
제품 크기 (mm)	190(W) x 270(D) x 83(H) mm		
제품 무게 (Kg)	1.16 kg	1.21 kg	

▶ 제품도면

Unit:mm

MWII PLUS-300 / MWII PLUS-600

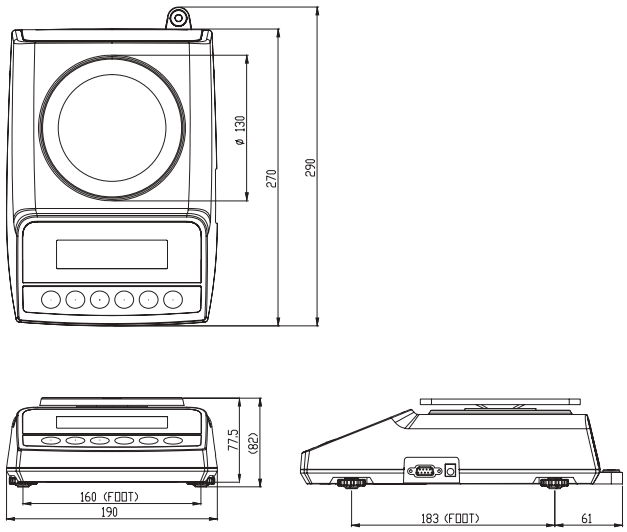

MWII PLUS-3000

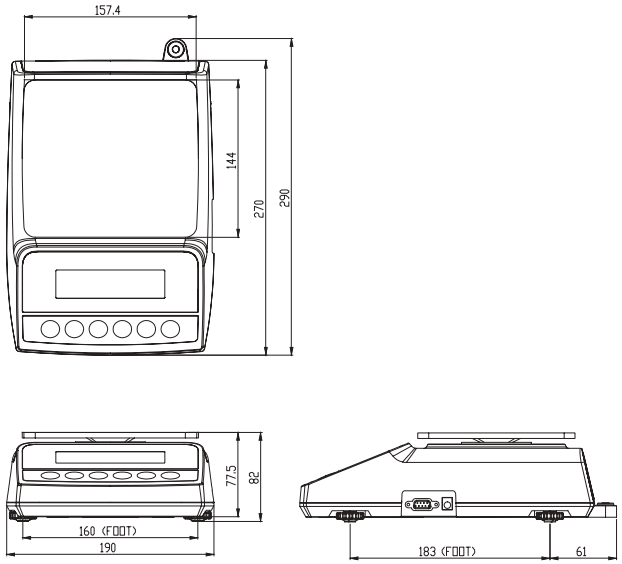

Ver. 1.2 42705202

카스 공식 홈페이지

고객지원센터 : 1577-5578

본사 : 경기도 양주시 광적면 그루고개로 262 T. 031 820 1100

서울사무소 : 서울 강동구 양재대로 1315(성내동) 카스빌딩 T. 02 2225 3500

* 제품 이미지는 실물과 다를 수 있으며, 사정에 따라 일부 변경될 수 있습니다.