WE WEIGH THE WORLD

www.cas.co.kr

Pallet Scale

MP-Series

효과적인 이동계량 솔루션

MP는 제품 운송 중 계량을 통해 작업 효율성 및 공간 활용도를 향상 시킬 수 있는 물류창고 및 산업현장 등에 이상적인 계량 솔루션입니다.

밝고 선명한 디스플레이

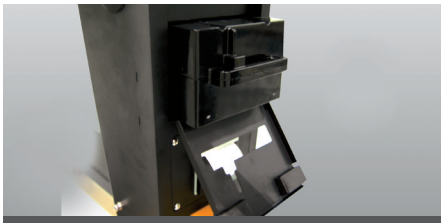

간편한 배터리팩 교체/장착

산업용 환경에 적합한 견고한 구조

CAS

MP-Series 효과적인 이동계량 솔루션

Pallet Scale

국내 형식 승인 획득

MP는 국내 형식 승인을 획득하였으며 정확한 계량이 가능합니다.

밝고 선명한 디스플레이

선명한 LED/LCD 디스플레이를 통해 사용자가 쉽게 무게값을 확인할 수 있습니다.

간편한 배터리팩 교체 및 장착

배터리팩을 사용하여 배터리 장착 및 교체, 충전이 용이합니다.

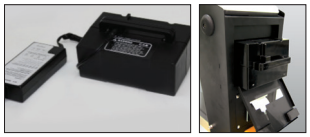

배터리팩 충전

안정적이고 물류 환경에 최적인 구조

안정적인 구조는 계량 시 무게값에 대한 신뢰성과 정확성을 높여줍니다.
또한, 내구성이 좋은 우레탄 바퀴를 적용하였으며, 제품 운반작업과 계량을 같이 할 수 있어 작업장에서 작업시간을 줄 일 수있습니다.

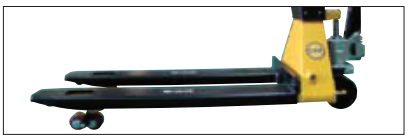

폴리 우레탄 바퀴

유압 리프트

제품특징

- 국내 형식 승인 취득
- 간편한 배터리팩 교체 및 장착
- 밝고 선명한 디스플레이
- 10개의 숫자키와 5개의 기능키
- 유압 리프트
- 폴리 우레탄 바퀴 장착으로 내구성과 이동성 강화
- 물류 환경에 최적인 구조

선택사양

- 열전사 프린터

사용용도

- 물류창고
- 각종 산업 현장

제품사양

모델명		MP-1			MP-1.5			MP-2		
제품크기	TYPE	A	B	C	A	B	C	A	B	C
	W	540	620	705	540	620	705	540	620	705
	L	1140			1140			1140		
최대용량 (kg)		1000			1500			2000		
한 눈의 값 (kg)		0.5			0.5			1		
표시부		6자리 LED (문자높이 : 25mm), 6자리+Sign LCD (문자높이 : 24mm)								
전원		DC 6V / 10Ah 충전지, DC 6V / 2Ah 충전기								
배터리 사용시간		85 시간								
배터리 충전시간		10 시간								
사용온도		-10 ˚ C ~ +40 ˚ C								
선택사양		열전사 프린터								

제품도면

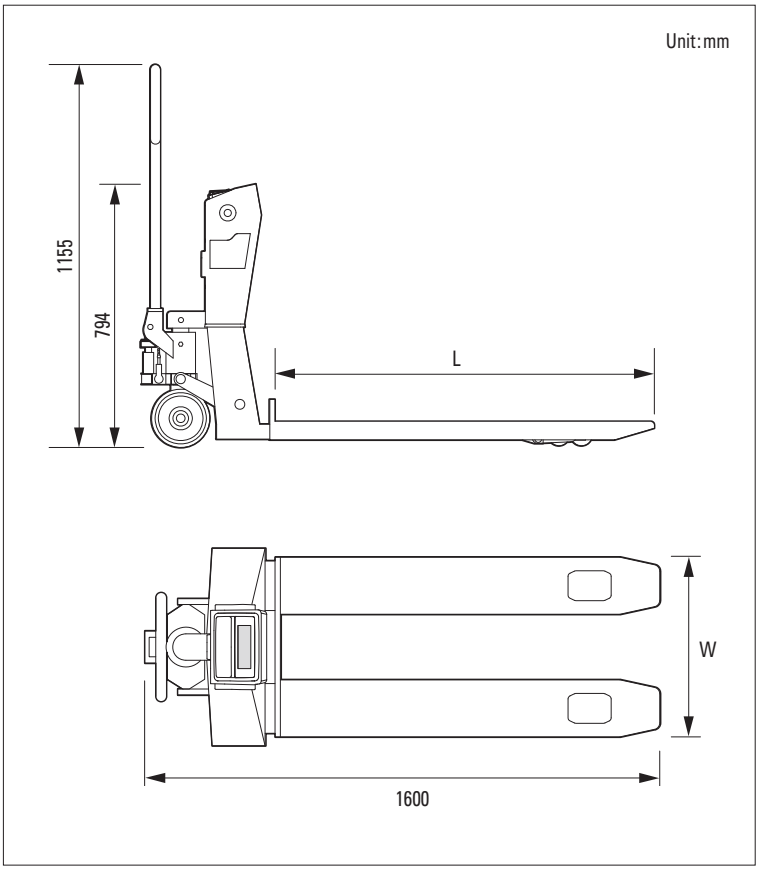

Ver. 1.0 402012

카스 공식 홈페이지

고객지원센터 : 1577-5578

본사 : 경기도 양주시 광적면 그루고개로 262 T. 031 820 1100
서울사무소 : 서울 강동구 양재대로 1315(성내동) 카스빌딩 T. 02 2225 3500 F. 02 475 4668/9
인천 | 032 434 0281 광주 | 062 363 0262 대전 | 042 672 1016 대구 | 053 356 7111
부산 | 051 313 3626 전주 | 063 211 4661 창원 | 055 255 4371 울산 | 052 267 3626
여수 | 061 691 0262 천안 | 041 621 1015 구미 | 054 476 6353 수원 | 031 8015 4295

* 제품 이미지는 실물과 다를 수 있으며, 사정에 따라 일부 변경될 수 있습니다.